CODO 90° SCH80

Ficha técnica



Part Number	Size(in)	G	H	M	Weight (Lbs)
806-002	1/4	3/8	1	13/16	0.0311
806-003	3/8	13/32	1-5/32	1	0.0487
806-005	1/2	9/16	1-7/16	1-3/16	0.0926
806-007	3/4	21/32	1-21/32	1-7/16	0.1279
806-010	1	13/16	1-15/16	1-3/4	0.2050
806-012	1-1/4	31/32	2-1/4	2-1/8	0.3307
806-015	1-1/2	1-3/32	2-15/32	2-3/8	0.3858
806-020	2	1-11/32	2-27/32	2-7/8	0.5975
806-025	2-1/2	1-21/32	3-13/32	3-15/32	1.0604
806-030	3	1-31/32	3-27/32	4-5/32	1.5234
806-040	4	2-1/2	4-3/4	5-1/4	2.7351
806-060	6	3-21/32	6-21/32	7-19/32	7.1961
806-080	8	4-11/16	8-11/16	9-23/32	14.0060

PLANO TÉCNICO

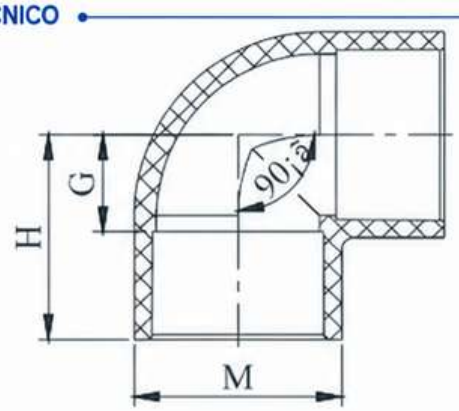

DESCRIPCIÓN GENERAL:

Ejecuta cambios de dirección críticos con total confianza utilizando el Codo de 90° PVC SCH80 de LESSO. Este accesorio fundamental está diseñado para desviar el flujo en ángulo recto dentro de sistemas de tuberías de alta presión, manteniendo la integridad hidráulica y estructural de la red. Fabricado con compuestos de PVC de ingeniería superior y bajo estrictos controles de calidad, este codo ofrece una superficie interna ultra lisa que minimiza la turbulencia y la pérdida de carga, siendo la opción preferida para plantas de tratamiento de agua, procesamiento químico y minería donde la seguridad no es negociable.

ESPECIFICACIONES TÉCNICAS:

- **Marca:** LESSO.
- **Material:** PVC Schedule 80 (Alta Resistencia Química y Mecánica), color Gris Oscuro.
- **Tipo:** Codo 90° (Elbow).
- **Conexión:** S/P x S/P (Socket x Socket) para unión mediante cementado solvente.
- **Normativa de Fabricación:** Cumple rigurosamente con ASTM D 2467 (Especificación estándar para accesorios de PVC SCH80 tipo Socket).
- **Acabado:** Inyección de alta precisión sin rebabas ni imperfecciones.
- **Aplicación:** Conducción de fluidos a presión, líneas industriales, sistemas de enfriamiento y redes de distribución.

RESPALDO Y CERTIFICACIONES GLOBALES:

LESSO garantiza un desempeño de clase mundial respaldado por las certificaciones más importantes de la industria:

- **NSF:** Aprobado para el transporte seguro de agua potable y fluidos alimenticios.
- **cUPC:** Certificación de excelencia para cumplir con los códigos de plomería de Norteamérica.
- **CSA:** Estándar de seguridad y rendimiento verificado para Canadá y EE.UU.
- **ISO 9001:** Procesos de fabricación gestionados bajo estándares de calidad internacional.
- **CE:** Conformidad Europea.

VENTAJAS COMPETITIVAS:

- **Fusión Química Perfecta:** Sus copas (sockets) están diseñadas con tolerancias exactas (interferencia de ajuste) para asegurar una soldadura química profunda y hermética con la tubería.
- **Resistencia al Impacto:** La pared gruesa Cédula 80 absorbe mejor los golpes de ariete y vibraciones del sistema que los accesorios estándar.
- **Eficiencia de Flujo:** El diseño de radio optimizado reduce la fricción, permitiendo un paso de fluido más eficiente y con menor consumo energético de bombeo.